No. 22040521PL
MERCEDES BENZ

HAK– SYSTEM

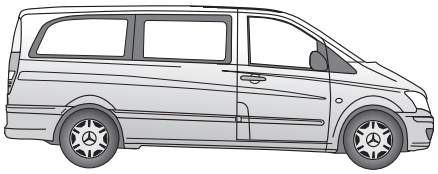

Viano W639 08/05➔

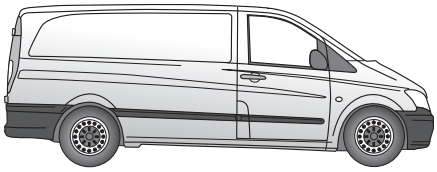

Vito W639 08/05➔

PL

Wiazka Uzupewniajaca dla samochodow bez fabrycznej wiazki do haka holowniczego

Instrukcja montażu

SK

Doplnkova sada pre vozidla bez pripravy na prives

Návod na použitie

D

Erweiterungssatz für Fahrzeuge ohne Anhängervorbereitung

Einbauanleitung

GB

Wiring kit for vehicles without trailer-preparation

Fitting instructions

МАГАЗИН ФАРКОПОВ
+7 (495) 6-693-693
www.magfarkop.ru
magfarkop@yandex.ru

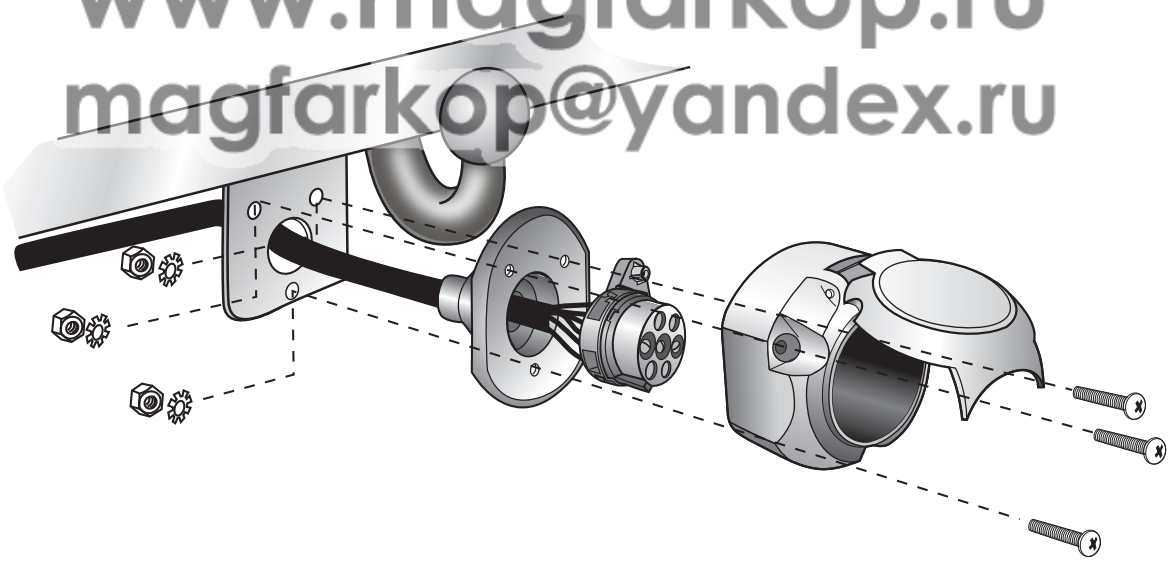

Hak-System Sp.z o.o. / ul.Hauke Bosaka 1 / PL-25 950 Kielce
tel/fax:041-362-00-35
www.haksystem.pl /e-mail:biuro@haksystem.pl

UWAGA!

(PL)

Przed rozpoczeciem montazu wiazki elektrycznej nalezy dokladnie zapoznac sie z dolaczona instrukcja. Po zamontowaniu wiazki do samochodu instrukcje montazu nalezy dolaczyc do dokumentacji samochodu. Montaz wiazki elektrycznej musi byc przeprowadzony przez specialistyczny warsztat samochodowy. Montaz wiazki przez osoby niewykwalifikowane, lub dokonywanie zmian w polaczeniach wiazki (niezgodnych z dolaczona instrukcja) powoduje utrate gwarancji. Zamiana elektronicznych podzespolow w wiazce jest zabroniona. W przypadku jazdy bez przyczepy reduktory nie moga pozostawac w gniezdzie.

Zmiany w instrukcji montazu wiazki dotyczace konstrukcji, wyposazenia kolorow, bledow moga sie zdarzyc. W przypadku gdy przyczepa nie jest wyposazona w swiatlo przeciwmgielne, nalezy je zamontowac.

Za wszystkie zmiany techniczne i elektroniczne dokonane w samochodzie lub w przyczepie po montazu wiazki i majace bezposredni wplyw na jej dzialanie nie bierzemy odpowiedzialnosci.

Miedzy modulem sterujacym w wiazce elektrycznej a modulem sterujacym samochodu nie ma bezposredniej komunikacji. W przypadku gdy modul sterujacy samochodu generuje komunikat o bledach, ktore sa bezposredni lub posrednio spowodowane przez modul wiazki elektrycznej, nalezy ten modul odlaczyc i przeprowadzic test ponownie.

POZOR!

(SK)

Montaz tejto elektrosady musi byt prevedena v specializovanom servise alebo primerane kvalifikovanou osobou. Pred zacatim montaze je nutne dokladne si precitat navod na pouzitie. Po ukonceni montaze je potrebne tento navod odlozit ku servisnym dokumentom vozidla.

Pri neodbornej montazi alebo zmene elektrosady, pripadne zmene existujucich suciastok, zanika akykolvek narok na zaruku.Pri jazde bez privesu je nutne odpojit adapter zo zasuvky (ak je tento v prevadzke). Zmeny tykajuce sa konstrukcie, vybavenia, farieb,ako aj omyly su vyhradene. Vsetky specifikacie a ilustracie su nezavazne.

Ak prives nie je vybaveny hmlovym svetlom, je potrebne ho dodatocne namontovat.

Za technicke zmeny, pripadne zmeny elektroniky, ktore boli uskutocnene vyrobcom vozidla po uvedeni elektrosady do prevadzky, a ktore vedu k chybnym funkciam zasuvky alebo pridavnych zariadeni, nepreberame ziadnu zaruku.

Modul privesu nie je schopny komunikovat s diagnostickym zariadenim . V pripade, ze testovacie mechanizmy generuju chybny protokol pri diagnoze, suvisiaci ci uz priamo alebo nepriamo s prevadzkou privesu, je nutne odpojit modul privesu od elektrosady a opakovane vykonat diagnozu.

WICHTIG!

(D)

Der Einbau dieses Elektrosatzes muß von einer Fachwerkstatt oder einer entsprechend qualifizierten Person durchgeführt werden. Vor Beginn aller Montagearbeiten unbedingt die Einbauanleitung komplett durchlesen. Nach Einbau des Elektrosatzes ist die Einbauanleitung den Serviceunterlagen des Fahrzeuges beizulegen!

Bei unsachgemäßer Anwendung oder Veränderung des Elektrosatzes bzw. der darin befindlichen Bauteile erlischt jeder Anspruch auf Gewährleistung. Beim Fahren ohne Anhänger oder Ladungsträger müssen ggf. verwendete Adapter immer aus der Steckdose entfernt werden. Änderungen bezüglich Konstruktion, Ausstattung, Farbe sowie Irrtum vorbehalten. Alle Angaben und Abbildungen unverbindlich.

Bei Anhängern ohne Nebelschlussleuchte sollte diese nachgerüstet werden.

Für technische bzw. elektronische Änderungen, welche nach erstmaliger Inbetriebnahme des Elektrosatzes vom Fahrzeughersteller durchgeführt werden und beispielsweise zu Fehlfunktionen der Anhängersteckdose oder deren Peripherie führen, übernehmen wir keinerlei Gewährleistung!

Das Anhängermodul ist nicht diagnosefähig! Sollten herstellerseitige Diagnoseprozesse bzw. softwaregestützte Prüfmechanismen Fehlerprotokolle generieren, welche direkt oder indirekt mit Anhängerbetrieb in Zusammenhang stehen, ist das Anhängermodul vom Leitungssatz für die Anhängersteckdose zu trennen und ein nochmaliger Diagnosevorgang zu starten!

IMPORTANT!

(GB)

Installation of the towing electrics kit must be undertaken by a specialist workshop or an appropriately qualified person. Before starting work, you must read the installation instructions through completely. After installing the towing electrics kit, the installation instructions should be kept with the vehicle service documentation.

All claims under the guarantee will lapse in case of improper use or modification of the towing electrics kit or any of its component parts. When driving without a trailer or load carrier, any adapter installed must be removed from the electrical socket. We reserve the right to alter the design, content or colour. We accept no liability for any errors in these instructions. All details and illustrations are non-binding.

In case of missing a rear fog lamp on the trailer, it should be retrofitted.

We accept no responsibility and give no guarantee for technical and electrical modifications made after the initial operation of the towing electrics kit by the vehicle manufacturer and which may lead, for example to malfunction of the trailer socket or its peripheries.

The trailer module is not diagnostics-capable. If the manufacturer's diagnostics processes or software-supported test mechanisms generate error reports directly or indirectly linked with trailer operation, the trailer module must be disconnected from the leads to the trailer socket and a new diagnostic process initiated.

МАГАЗИН ФАРКОПОВ
+7(495)6-595-675
www.magfarkop.ru
magfarkop@yandex.ru

Hak-System Sp.z o.o. / ul.Hauke Bosaka 1 / PL-25 950 Kielce
tel/fax:041-362-00-35
www.haksystem.pl /e-mail:biuro@haksystem.pl

МАГАЗИН ФАРКОПОВ
+7 (495) 6-693-693
www.magfarkop.ru
magfarkop@yandex.ru

Hak-System Sp.z o.o. / ul.Hauke Bosaka 1 / PL-25 950 Kielce
tel/fax:041-362-00-35
www.haksystem.pl /e-mail:biuro@haksystem.pl

Werkzeuge - Tools - Outils - Utensile - Herramientas - Werktuigen

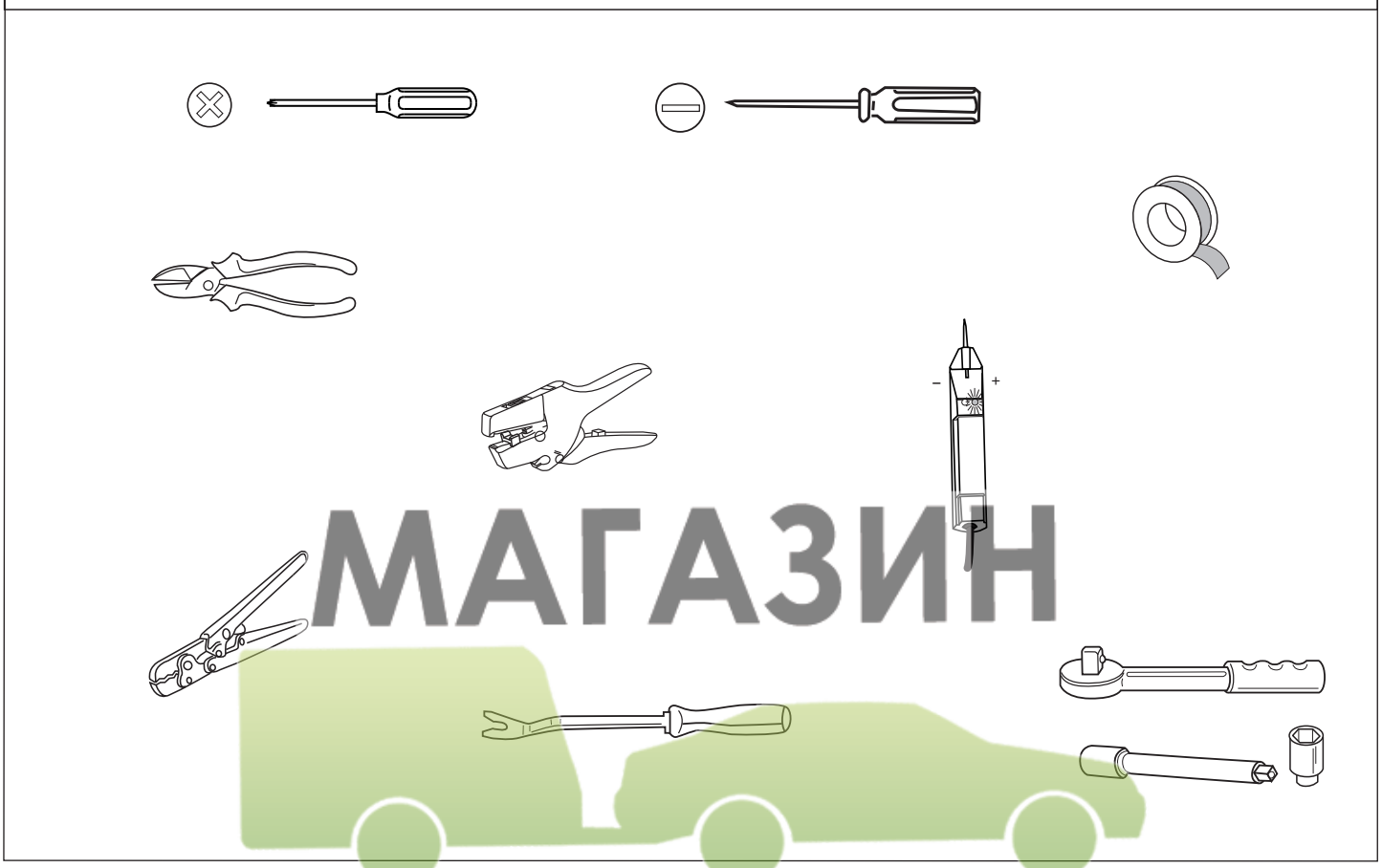

МАГАЗИН
ФАРКОПОВ
+7(495) 483-603
www.magfarkop.ru
magfarkop@yandex.ru

POZOR!	UWAGA!	WICHTIG!	IMPORTANT!
SK	PL	D	GB
Vykon chladica vozidla musi byt pri doplneni vybavy o tazne zariadenie podla moznosti zvyseny! Prosim bezpodmienecne dbat na pokyny vyrobcu!!	Wydajnosc ukladu chlodzenia w zaleznosci od mozliwosci musi byc zwiekszona w przypadku zamontowania dodatkowego wyposazenia (hak holowniczy). Prosze koniecznie dbac o zalecenie producenta samochodu!!	Die Kühlerleistung des Fahrzeuges muß bei Nachrüstung einer Anhängerkupplung möglicherweise erhöht werden! Bitte unbedingt Herstellerangaben beachten!!	The vehicle's cooling capacity may have to be increased when retrofitting a trailer coupling! You must observe the manufacturer's instructions!!

POZOR!	UWAGA!	WICHTIG!	IMPORTANT!
SK	PL	D	GB
Aby sa zabranilo zbytocnym chybam v palubnej sieti, **musi** byt odpojena akumulatorova svorka na negativny (minus) pol este **pred zacatim** montaze! Obzvlast pri pracach a pripojeniach na CAN-datovej zbernici moze dojst pri neodpojenej akumulatorovej svorke k poskodeniu modulu privesu ako aj k poskodeniu palubneho modulu vozidla! Prosime dodrziavat pokyny vyrobcu pri odpojeni a pripojeni akumulatora!	Aby zapobiec zbytecznym bledom w elektronice samochodu, **nalezy przed rozpoczeciem** montazu wiazki odlaczyc kleme (-) MINUS od akumulatora! W przypadku nie odlaczenia klemy, szczegolnie przy montazu modulu CFC (CAN Bus) moze nastapic uszkodzenie tego modulu w wiazce jak rowniez uszkodzenie modulu sterujacego w samochodzie! Dlatego prosimy przestrzegac instrukcji producenta przy odlaczaniu i zalaczaniu klemy akumulatora.	Um Störungen und Schäden am Bordnetz zu vermeiden, **muss** die Massepolklemme unbedingt **vor Beginn aller Arbeiten** von der Fahrzeugbatterie getrennt werden! Insbesondere bei Arbeiten und Anschlüssen am CAN-Datenbus kann bei nicht abgeklemmter Batterie sowohl das Anhängermodul als auch das fahrzeugseitige Bordnetzsteuergerät beschädigt werden! Bitte Herstellervorschriften beim Ab- und Anklemmen der Fahrzeugbatterie beachten!	In order to avoid mal-functions and damage to the vehicle's electrical system the earth terminal **must** be disconnected from the vehicle's battery **before starting work!** Both the trailer module and the vehicle's control unit for the electrical system can be damaged during work on the CAN data bus connections if the battery is not disconnected! Please pay attention to the manufacturer's instructions when disconnecting and reconnecting the vehicle's battery!

87040805 / 02.03.2011 / © ConWys AG

Hak-System Sp.z o.o. / ul.Hauke Bosaka 1 / PL-25 950 Kielce
tel/fax:041-362-00-35
www.haksystem.pl /e-mail:biuro@haksystem.pl

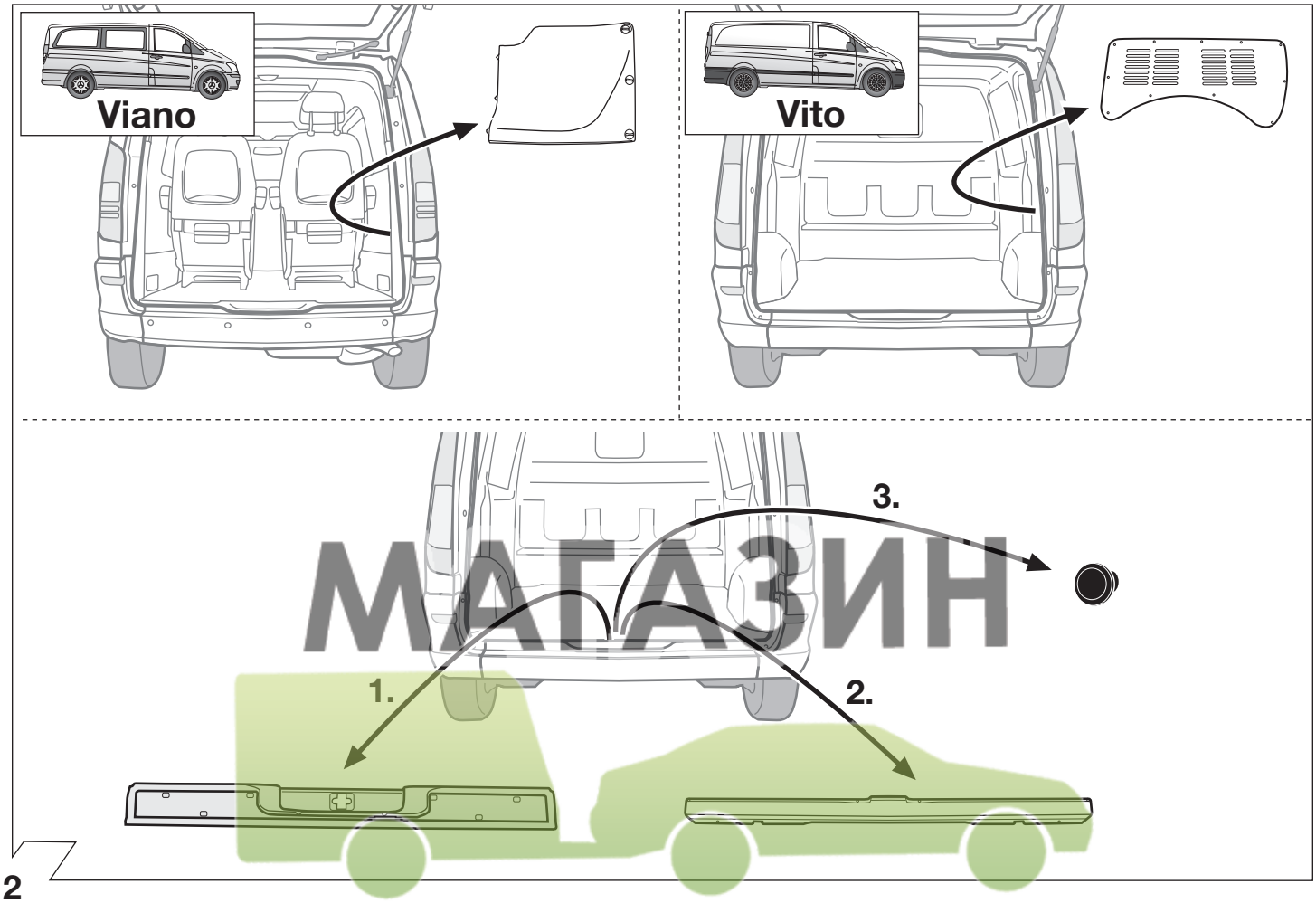

2

3

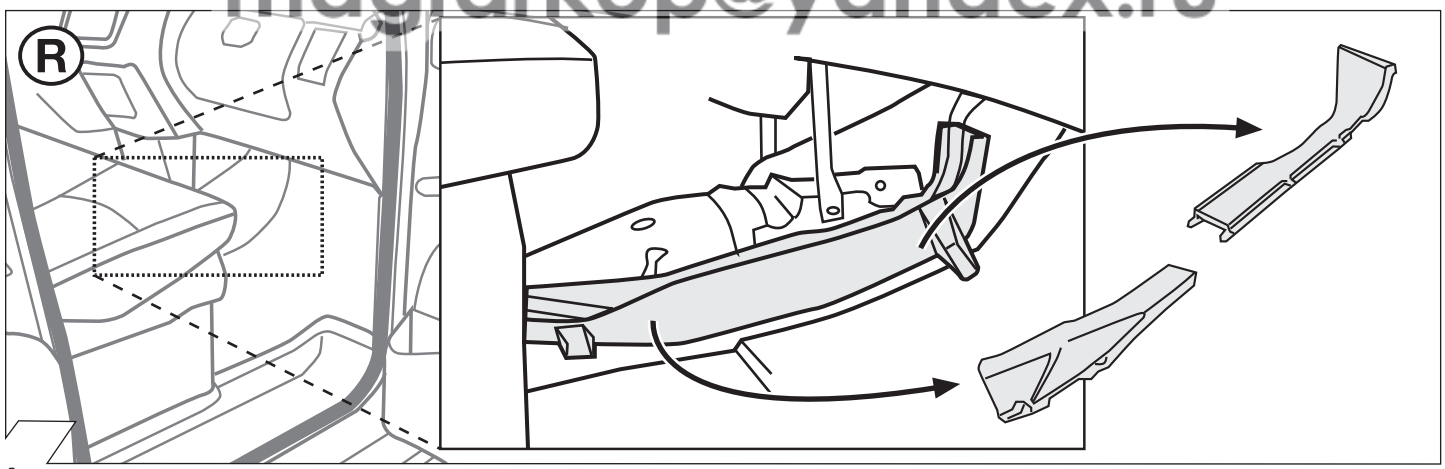

4

МАГАЗИН
ФАРКОПОВ
+7 (495) 6-693-693
www.magfarkop.ru
magfarkop@yandex.ru

Hak-System Sp.z o.o. / ul.Hauke Bosaka 1 / PL-25 950 Kielce
tel/fax:041-362-00-35
www.haksystem.pl /e-mail:biuro@haksystem.pl

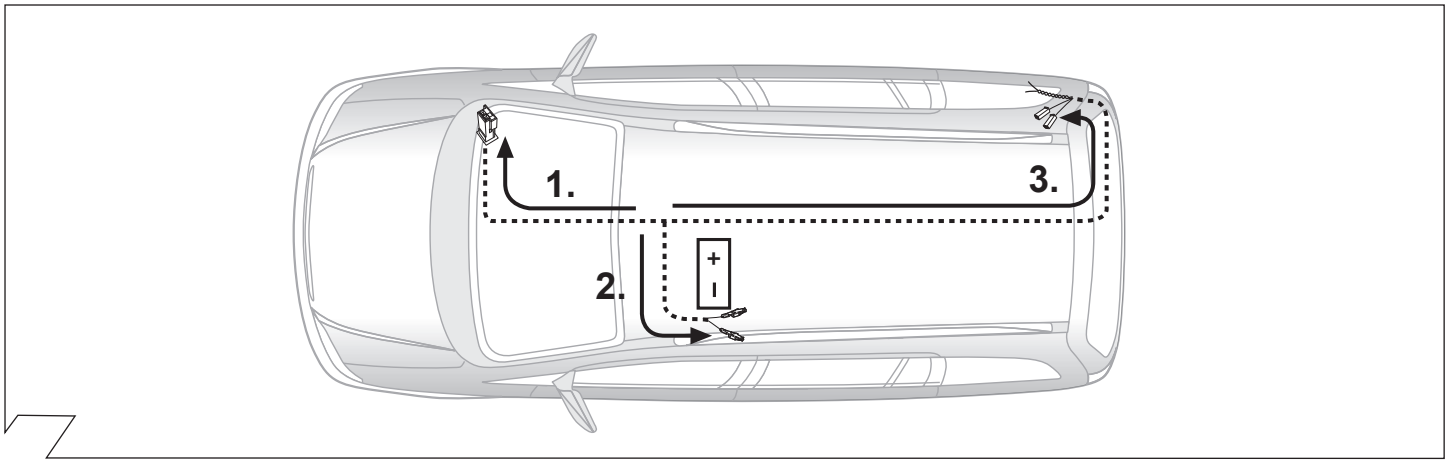

5

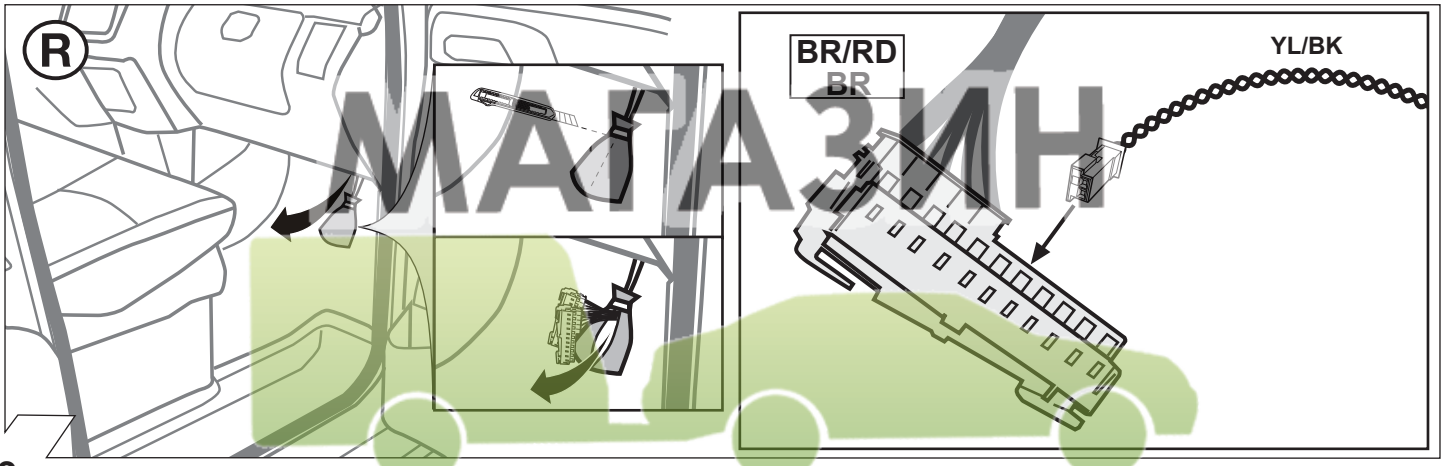

6

7

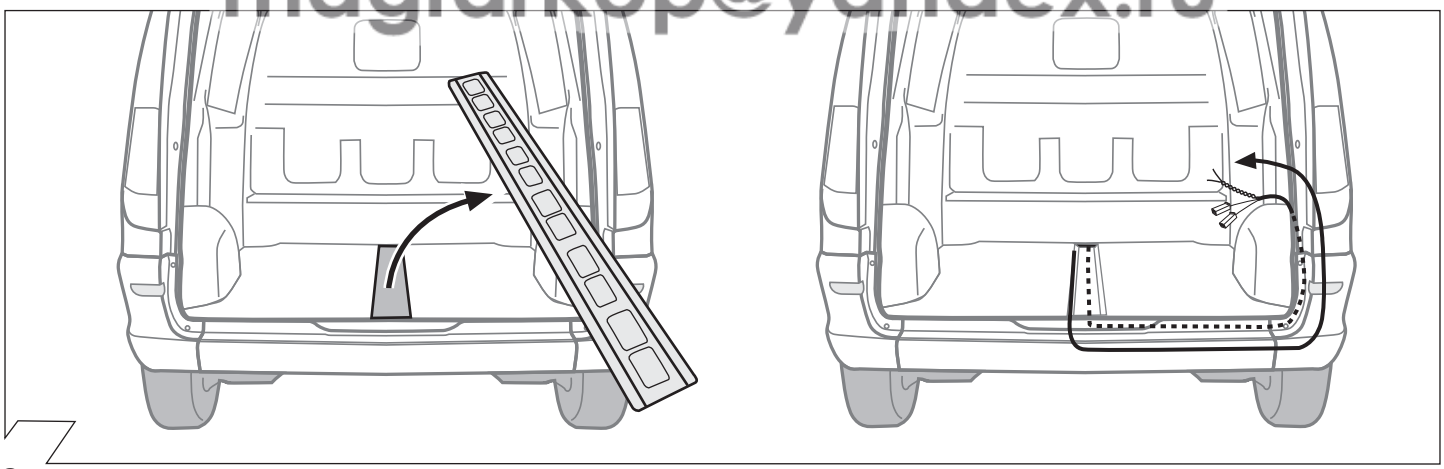

8

МАГАЗИН ФАРКОПОВ
+7(495) 6-693-693
www.magfarkop.ru
magfarkop@yandex.ru

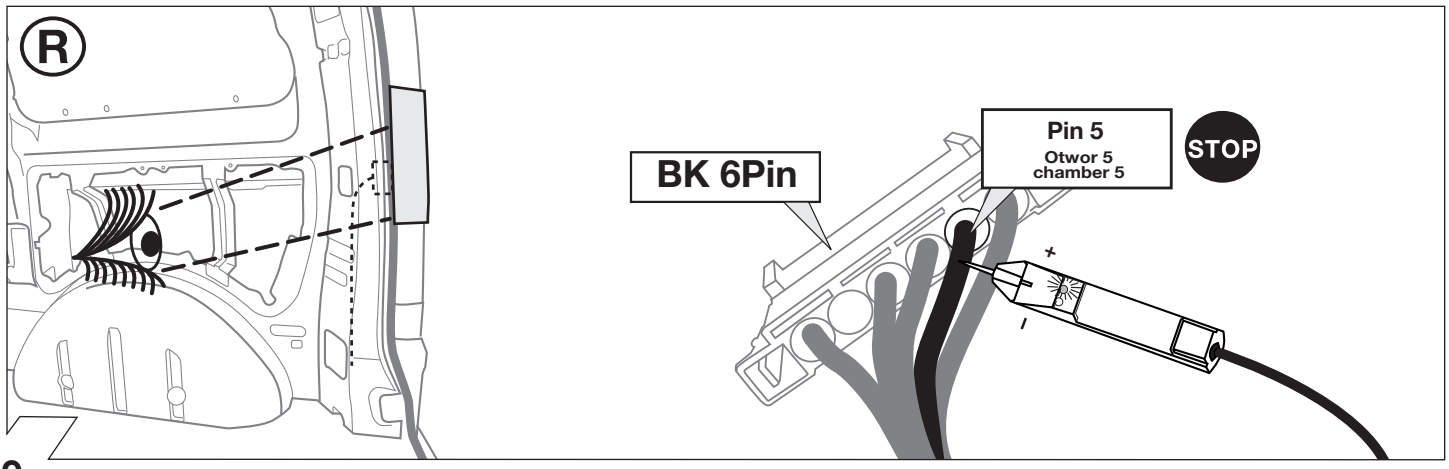

9

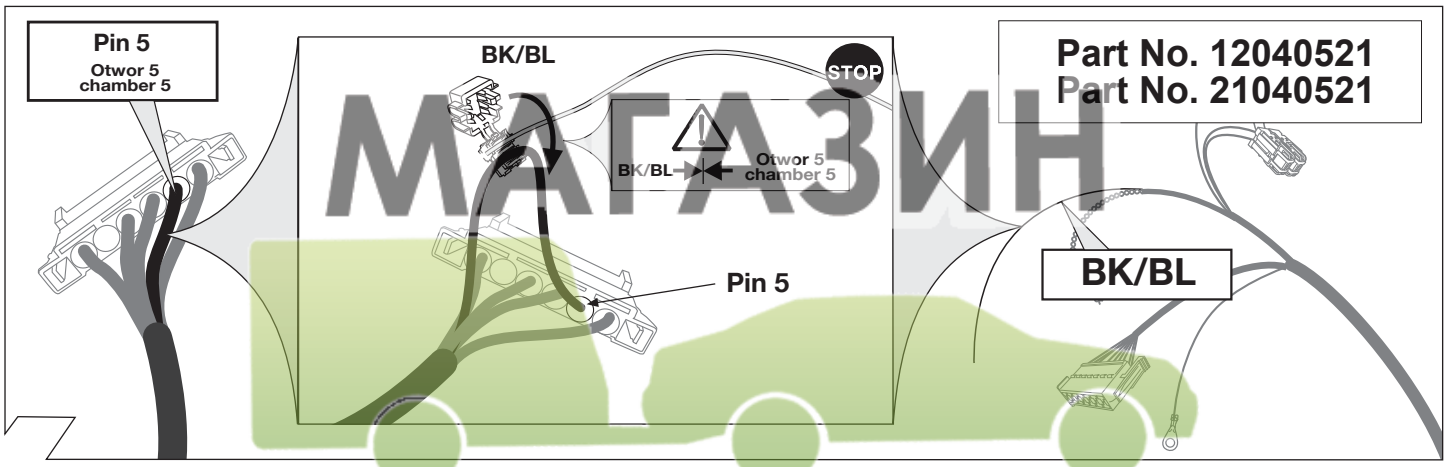

10

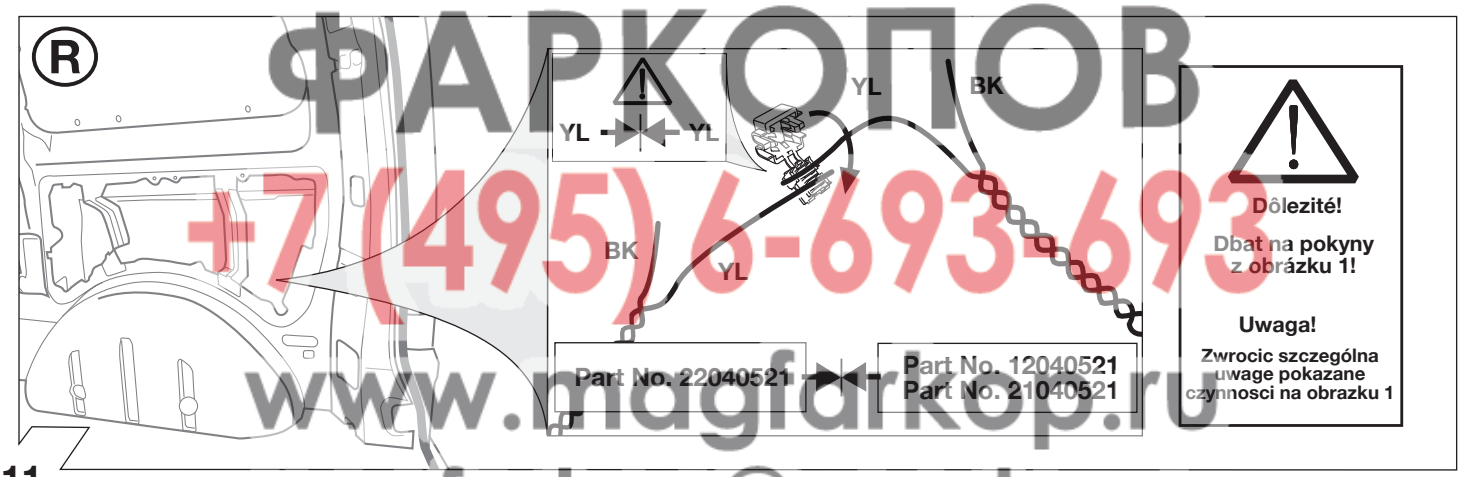

11

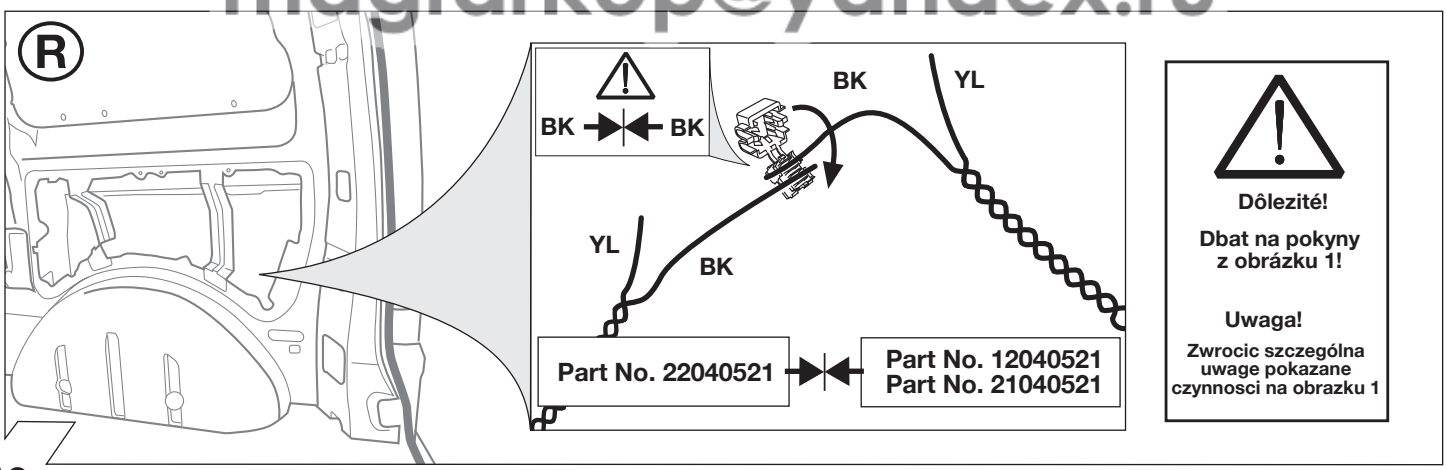

12

МАГАЗИН
ФАРКОПОВ
+7 (495) 6-693-693
www.magfarkop.ru
magfarkop@yandex.ru

Hak-System Sp.z o.o. / ul.Hauke Bosaka 1 / PL-25 950 Kielce
tel/fax:041-362-00-35
www.haksystem.pl /e-mail:biuro@haksystem.pl

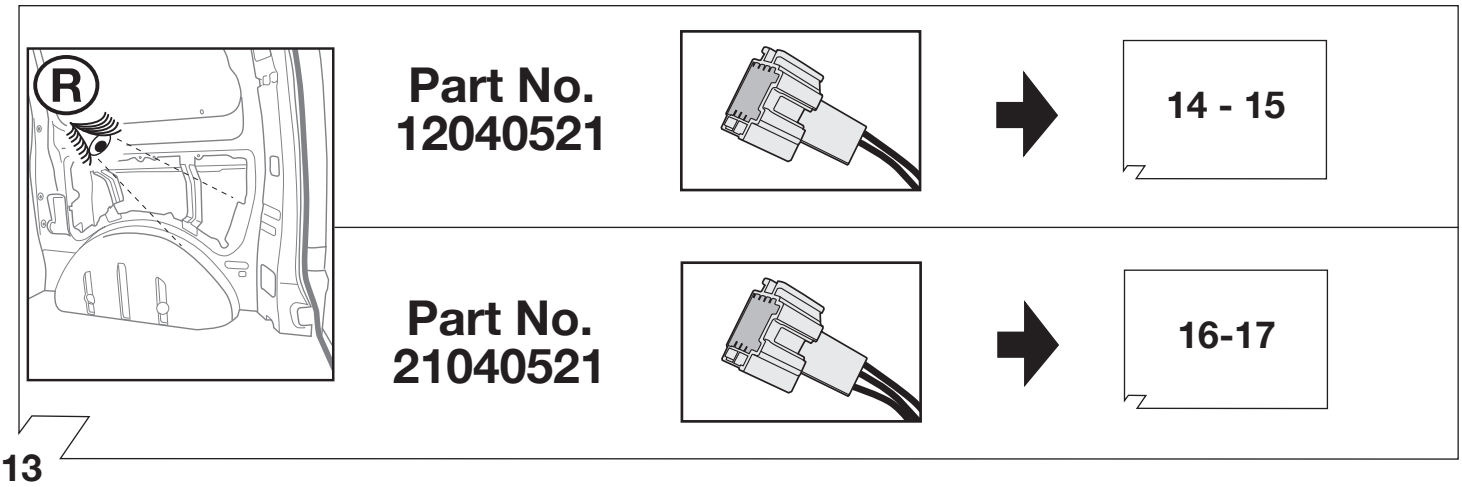

13

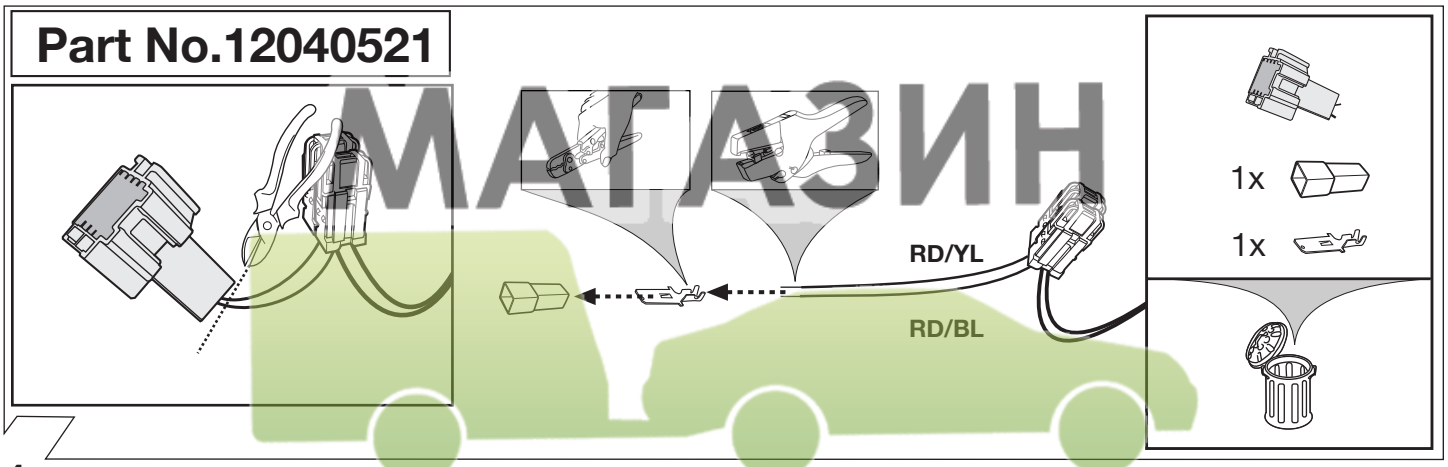

14

15

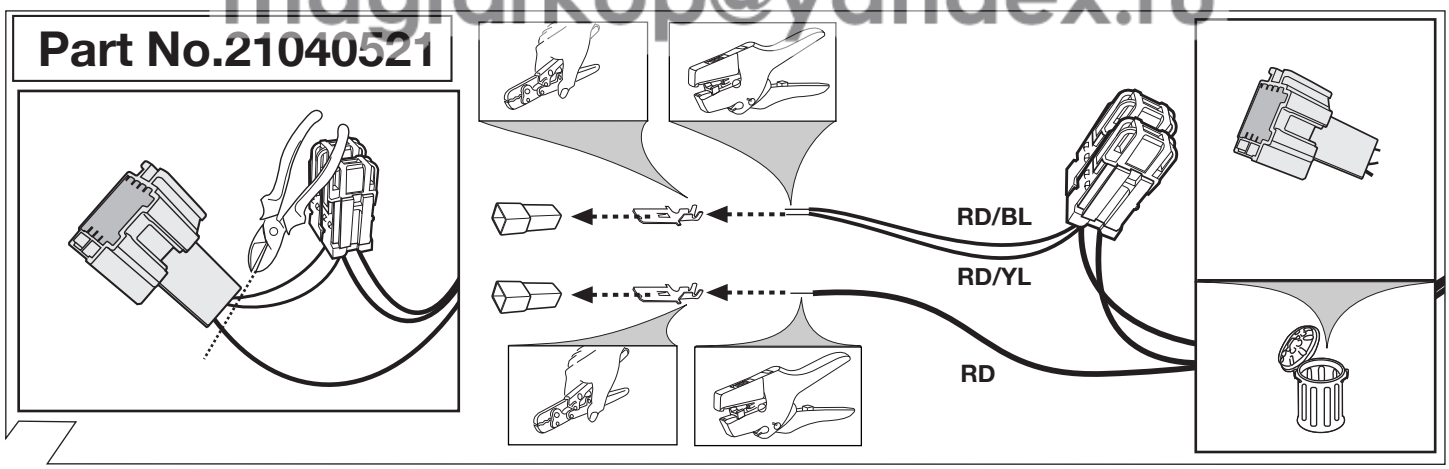

16

МАГАЗИН
ФАРКОПОВ
+7 (495) 6-693-693
www.magfarkop.ru
magfarkop@yandex.ru

Hak-System Sp.z o.o. / ul.Hauke Bosaka 1 / PL-25 950 Kielce
tel/fax:041-362-00-35
www.haksystem.pl /e-mail:biuro@haksystem.pl

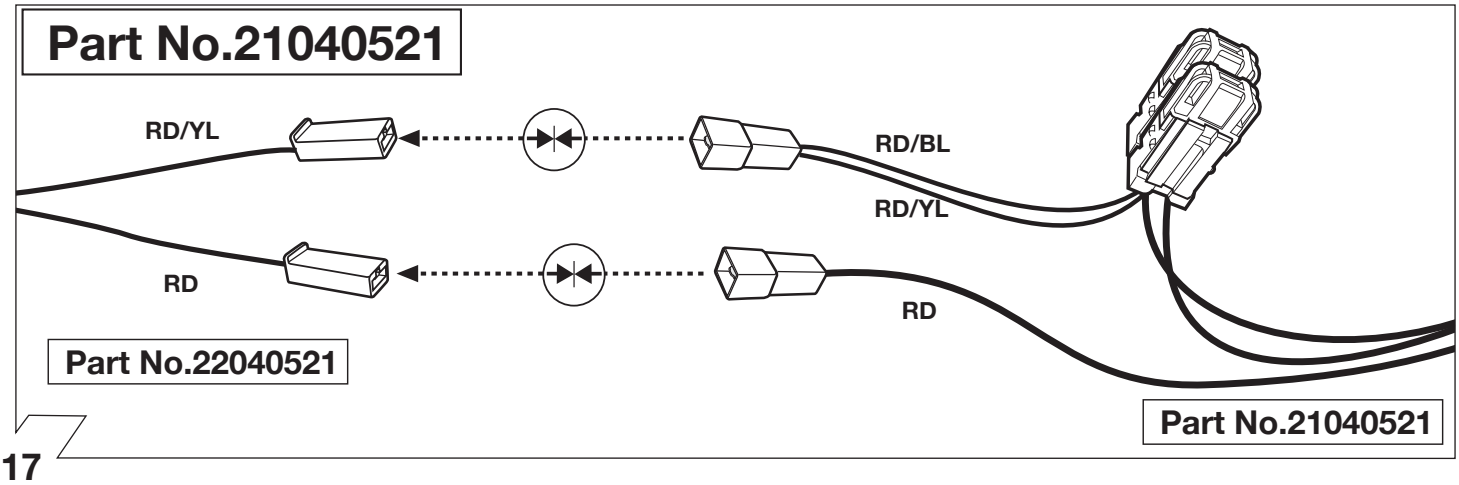

17

18

МАГАЗИН
ФАРКОПОВ
+7 (495) 6-693-693
www.magfarkop.ru
magfarkop@yandex.ru

Hak-System Sp.z o.o. / ul.Hauke Bosaka 1 / PL-25 950 Kielce
tel/fax:041-362-00-35
www.haksystem.pl /e-mail:biuro@haksystem.pl

	Vysvetlivky k symbolom	Objasnienia symboli	ERKLÄRUNG SYMBOLE	SYMBOL EXPLANATION
	SK	PL	D	GB
	lavé (58-L) resp. pravé (58-R) koncové svetlá	Lewe(58-L)lub prawe (58-R) koncowe swiatlo	linke (58-L) bzw. rechte (58-R) Schlussleuchte	left (58-L) respectively right (58-R) tail light
STOP	Brzdové svetlá (54)/ tretie brzdové svetlá (54)	Swiato stop (54)/ trzecie swiato stop (54)	Bremsleuchte (54) / 3. Bremsleuchte (54)	stop light (54) / high mounted, third stop light (54)
	Smerové svetlo lavé	Kierunkowskaz lewy	Fahrtrichtungsanzeiger links	turn signal indicator left
	Smerové svetlo pravé	Kierunkowskaz prawy	Fahrtrichtungsanzeiger rechts	turn signal indicator right
	Hmlové svetlo(á)	przeciwmgielne swiatlo	Nebelschlussleuchte(n)	rear fog light(s)
Reverse	Spätné svetlo (á)	swiatlo wsteczne	Rückfahrleuchte(n)	reversing light(s)
30+	Trvalé plus/zásuvka 13 polová, kontakt 9	staly plus/ gniazdo 13 biegunowe, kontakt 9	Dauerstrom / Steckdose 13P Kammer 9	Permanent power supply / 13pin socket, chamber 9
15+	Nabíjací kábel/ zásuvka 13-polová, kontakt 10	przewód ladujcy/ gniazdo 13 biegunowe, kontakt 10	Ladeleitung / Steckdose 13P Kammer 10	charging wire for trailer fridge / 13pin socket, chamber 10
	Príves/rozpoznanie prívesu	przyczepa/rozpoznanie przyczepy	Anhänger / Anhängererkennung	trailer / trailer recognition
B+/30	Trvalé plus/stály prívod prúdu	staly plus/stale napiecie	Dauerstrom / permanente Stromversorgung	Permanent current power supply
	Kostra (31)	masa 31	Masse (31)	Ground or Earth (31)
	Pólová svorka batérie - minus	klema baterii - minus	Batteriepolklemme Anschluss Minus	ground connection battery terminal lug
	Pólová svorka batérie - plus	klema baterii - plus	Batteriepolklemme Anschluss Plus	positive connection battery terminal lug
20A	Poistka/Vykon poistky 20 Ampère	Bezpiecznik/ amperaz 20A	Sicherung / Sicherungsstärke 20 Ampère	fuse / fuse capacity 20 Ampère
12V	Zapalovac/doplnková zásuvka	Zapalniczka/ gniazdo uzupelniajace	Zigarettenanzünder / Zubehör-Steckdose	cigarette lighter / accessory socket
	Reproduktor/húkacka	klakson	Lautsprecher / Warnsummer	loudspeaker / buzzer
P	Parkovací senzor	czujnik(sensor) parkowania	Einparkhilfe	park distance control
	Prepínac/zdroj funkcie	Przelacznik	Schalter / Funktionsursprung	switch / source of function
	Spojit	polczyc	verbinden	Connect together
	Rozpojit	rozlaczyc	trennen	disconnect
	Sledovat/vid. dalsie informácie	sledzic/ patrz nastepne informacje	beachten / siehe weitere Informationen	Look at / see further information
	Sledovat vybranú oblast	sledzic/wybrana czesc	beachte auserwählten Bereich	look carefully at selected area
✓	Nachádzajúci sa/osadeny/v poriadku	znajdujacy sie/w porzadku	vorhanden / belegt / i.O.	Present / Occupied / OK
✗	Nenachádzajúci sa/neosadeny/ nie v poriadku	nie znajdujacy sie/ nie w porzadku	nicht vorhanden / nicht belegt / nicht i.O.	Not present / Not occupied / not OK
L	Nalavo	na lewo	links	left
R	Napravo	na prawo	rechts	right
	Zvuková signalizácia	dzwiekowa sygnalizacja	Akustische Signalisierung	acoustic indication
⚠	Pozor/dôlezitá informácia	Uwaga/ wazna informacja	Achtung / wichtiger Hinweis	attention / important advice

90500760

magparkop@yandex.ru
www.magparkop.ru
+7(495)989-93-98
ФАРКОПЫ МАГАЗИН

Hak-System Sp.z o.o. / ul.Hauke Bosaka 1 / PL-25 950 Kielce
tel/fax:041-362-00-35
www.haksystem.pl /e-mail:biuro@haksystem.pl