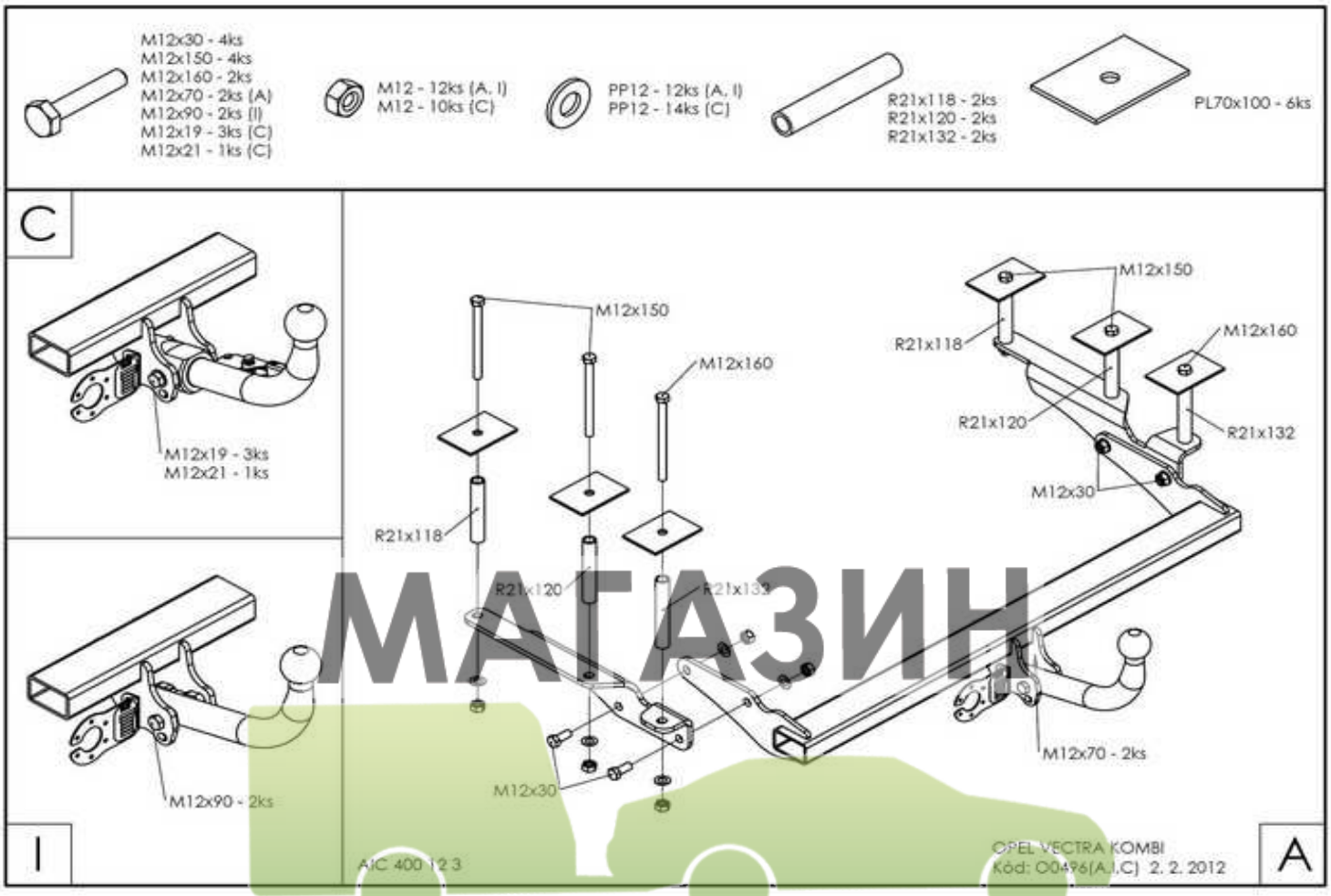

МАГАЗИН
ФАРКОПОВ
+7 (495) 6-693-693
www.magfarkop.ru
magfarkop@yandex.ru

NÁVOD NA MONTÁŽ: **Kód: O0496(A,I,C)**

■ 1. Skontrolujte dodané diely podľa zoznamu. Uvoľnite čalúnenie. Z dosadacích plôch odstráňte ochranný nástrek. V bodoch podlahy vyvŕtajte otvory priemeru 22mm podľa značiek. Spodné otvory priemeru 13mm na vozidle existujú. ■ 2. Ťažné zariadenie montujte po častiach podľa obrázka. Najprv k pozdĺžnym nosníkom priskrutkujte zľahka postranné konzoly, na ktoré následne prichytíte rám. Ťažné zariadenie vzhľadom na voľné uloženie ustavte do správnej polohy a všetky skrutkové spoje utiahnite momentom podľa tabuľky. ■ 3. Zapojte vodiče elektroinštalácie podľa návodu. ■ 4. Skontrolujte správnosť pripojenia elektroinštalácie. ■ 5. Preveďte spätnú montáž demontovaných častí. ■ 6. Dotiahnite skrutky spojovacej gule (držiaka spojovacej gule) momentom podľa tabuľky.

FITTING INSTRUCTIONS:

■ 1. Check out the delivery. Loosen the trim. Adjust the cover feed. Drill out the hole average 22mm (look at the signs). The lower holes average 13mm are already on the car. ■ 2. Install the tow-bar in parts as shown in the picture. First, screw the side consoles freely onto the longitudinal bars and then join the frame to these consoles. Put the tow-bar to an appropriate position with regard its clearance fit and torque the screw connections as shown in the table. ■ 3. Connect the electrical installation conductors as described in the instructions for use. ■ 4. Make sure the electrical installation is properly connected. ■ 5. Reassemble any removed parts. ■ 6. Tighten the screws of the linkage ball (holder of the linkage ball) to the torque shown in the table.

DÔLEŽITÉ UPOZORNENIA:

- V miestach stykových plôch sa musí odstrániť pružná ochrana karosérie vozidla.
- Vŕtané otvory treba ošetriť antikoróznou hmotou.
- Použite len dodaný spojovací materiál v predpísanej triede kvality.
- Elektrické zariadenie sa namontuje podľa podmienok prevádzky cestných vozidiel na pozemných komunikáciách.
- Údaj S o maximálnom zvislom zaťažení na guľu je uvedený na výrobnom štítku ťažného zariadenia.
- Na ťažnom zariadení nie je možné nič upravovať ani meniť.
- Pred ukončením montáže je nutné prekontrolovať všetky spoje podľa tabuľky uťahovacích momentov!
- V prípade akýchkoľvek nejasností je nutné obrátiť sa na výrobcu ťažného zariadenia.
- Výrobca nenesie zodpovednosť za škody spôsobené nesprávnym použitím výrobku.

IMPORTANT ATTENTIONS:

- Remove insulating material on a car body in grips and joints of a coupling device with a car body.
- Put the anticorrosive substance on the drilled holes.
- Use supplied mechanical strength jointing material.
- Wiring of a coupling device must be up to a standard and car maker requirements.
- Statement S about the maximum vertical ball downtake is printed on the tow bar label.
- On the tow bar is no modification possible
- Check all the joints, look in the table of the spining moments, before finishing the montage!
- Contact the tow bar marker with any questions.
- The manufacturer is not responsible for the damages caused by wrong using on the product.

Tabuľka uťahovacích momentov skrutkových spojov pevnosti 8.8 / Table of specified torque and hardenss settings 8.8
M6 - 9,5Nm, **M8** - 23Nm, **M10** - 46Nm, **M10x1,25** - 49Nm, **M12** - 79Nm, **M12x1,25** - 87Nm, **M12x1,5** - 83Nm, **M14** - 125Nm, **M16** - 195Nm